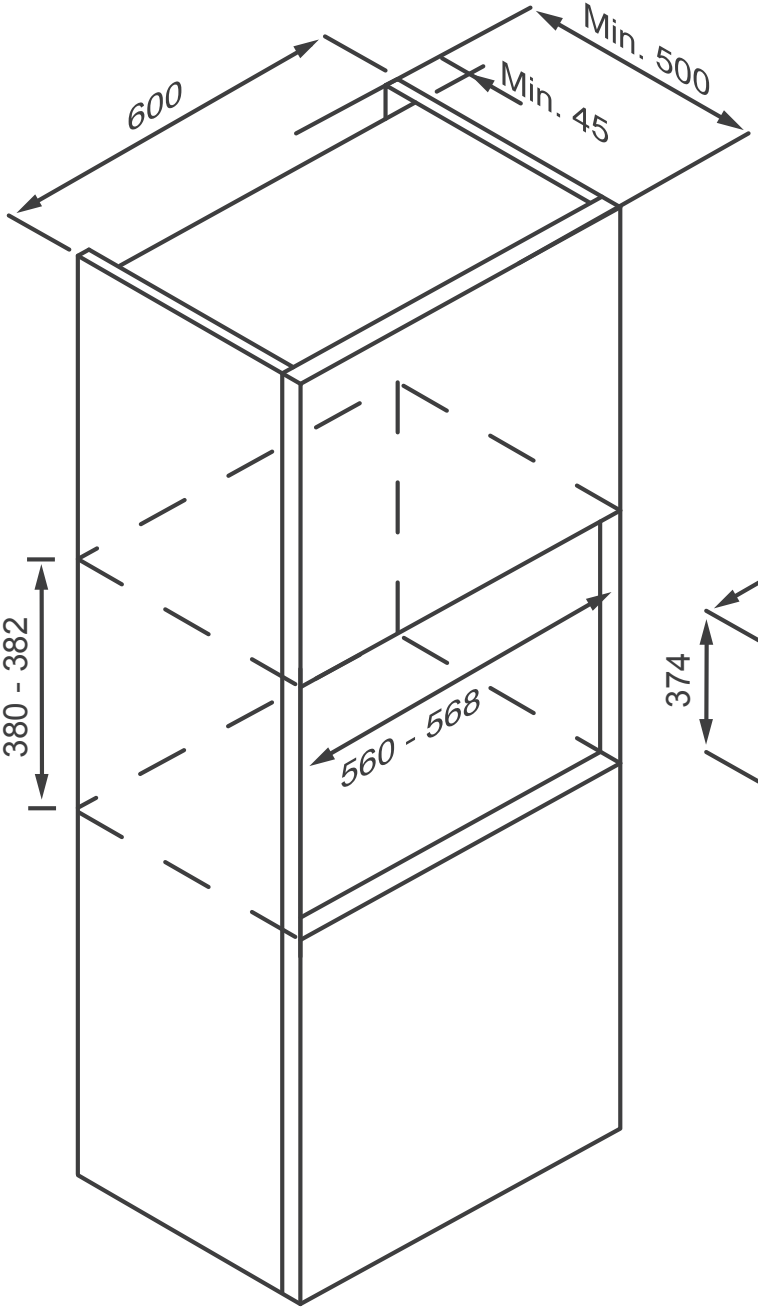
600
Min. 500
Min. 45
380 - 382
560 - 568

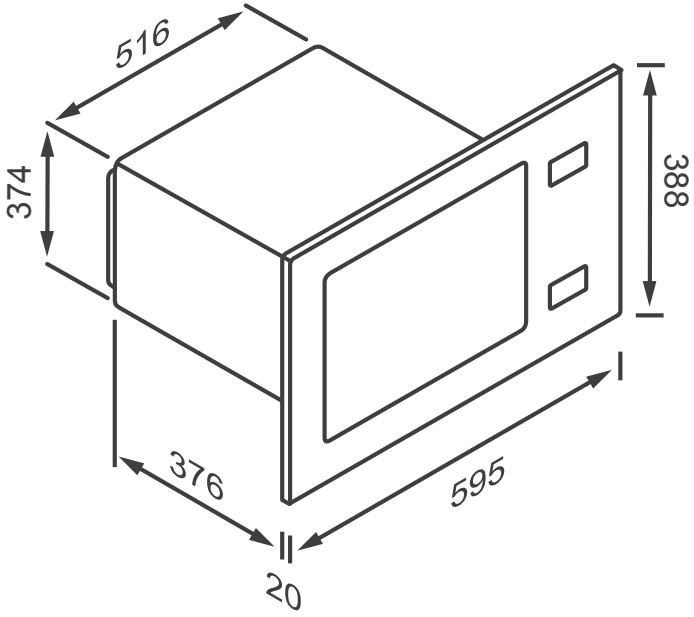
516
374
388
376
595
20