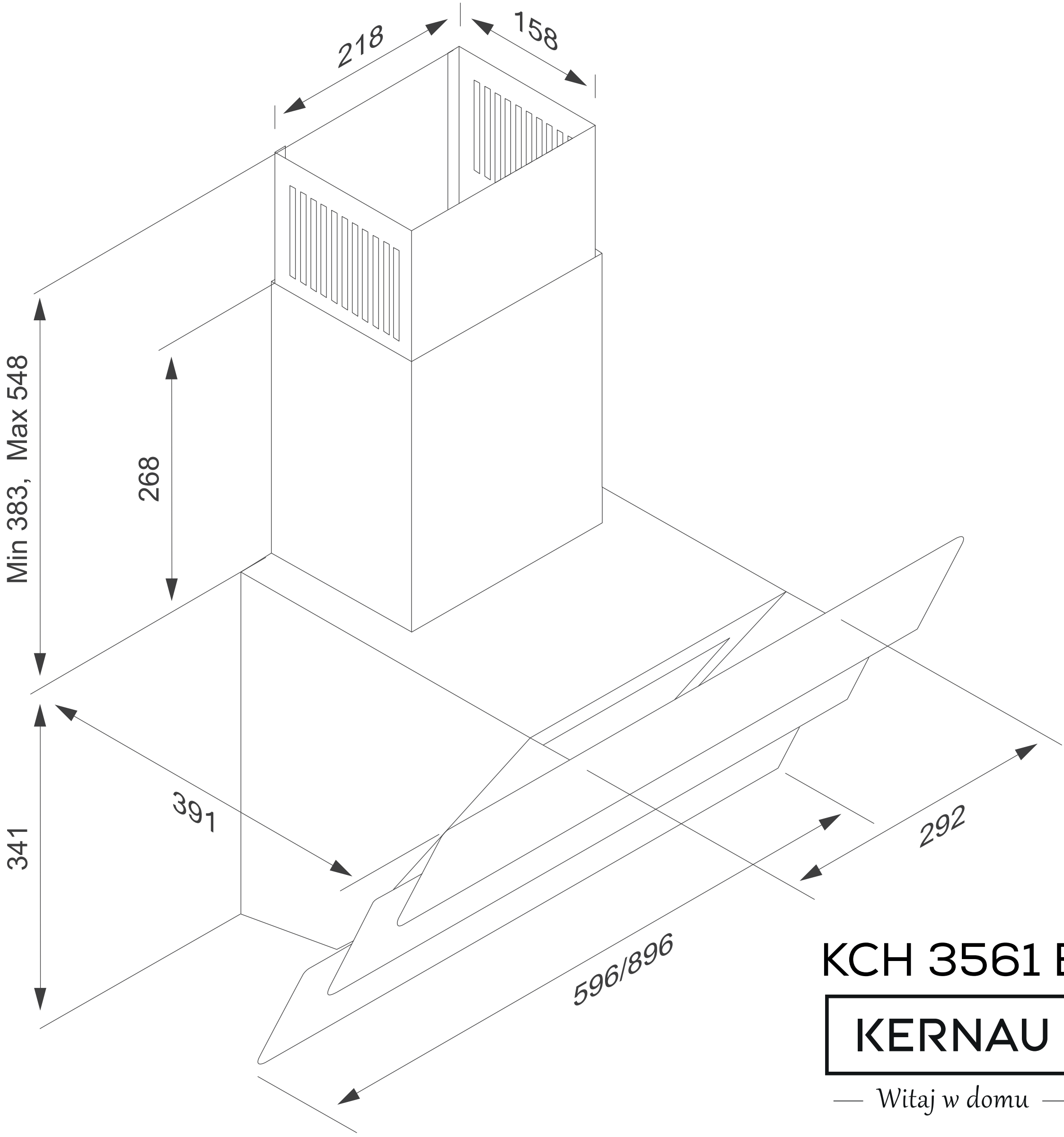

KCH 3561 B

KERNAU

— Witaj w domu —