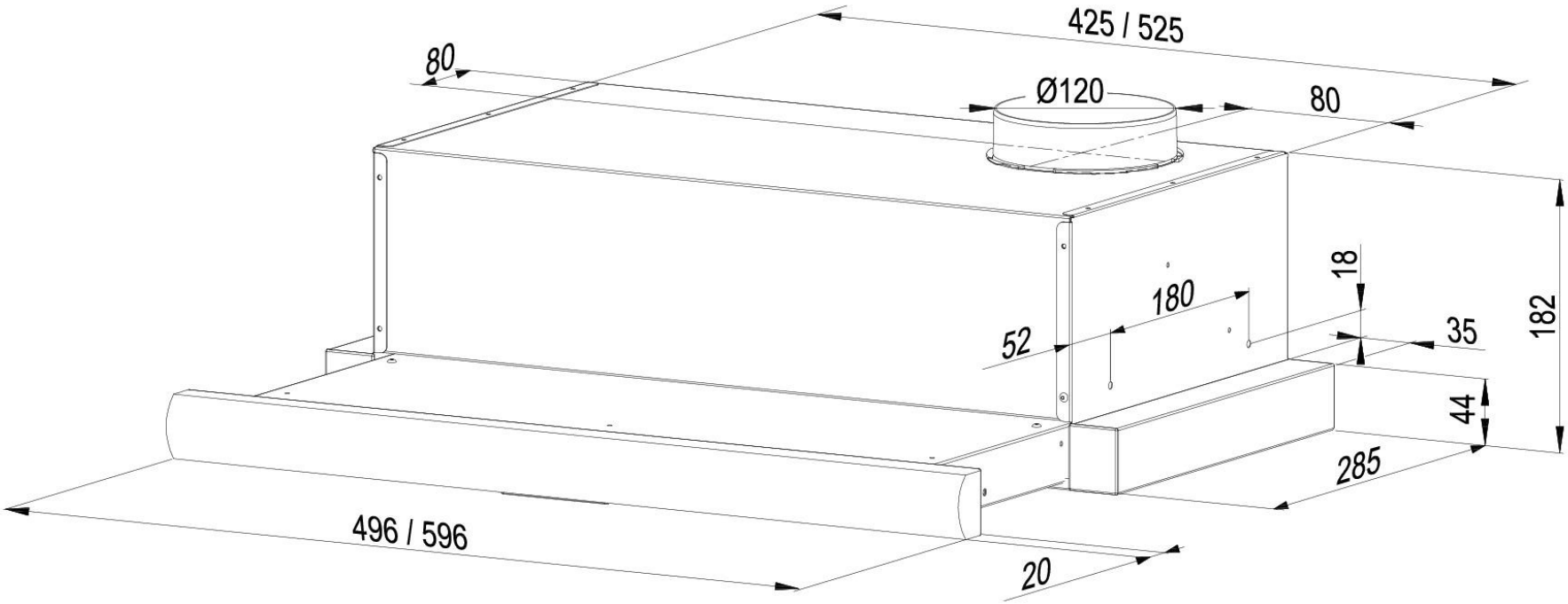

KTH 10.163 X

KERNAU

— Witaj w domu —